GENTI MOGUL

地下ピット専用 ポータブル足場　ゲンチ・モーグル

最大使用質量
150 kg

※使用イメージ図

空中足場で安全確保・作業効率UP！

● 現状の地下ピット工事問題点

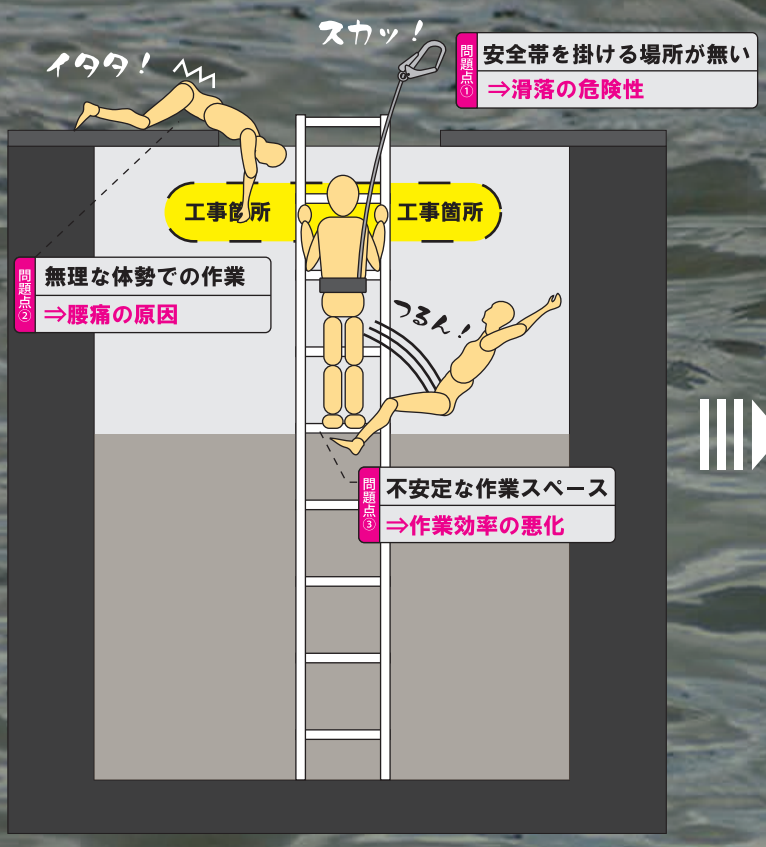

● GENTI MOGUL

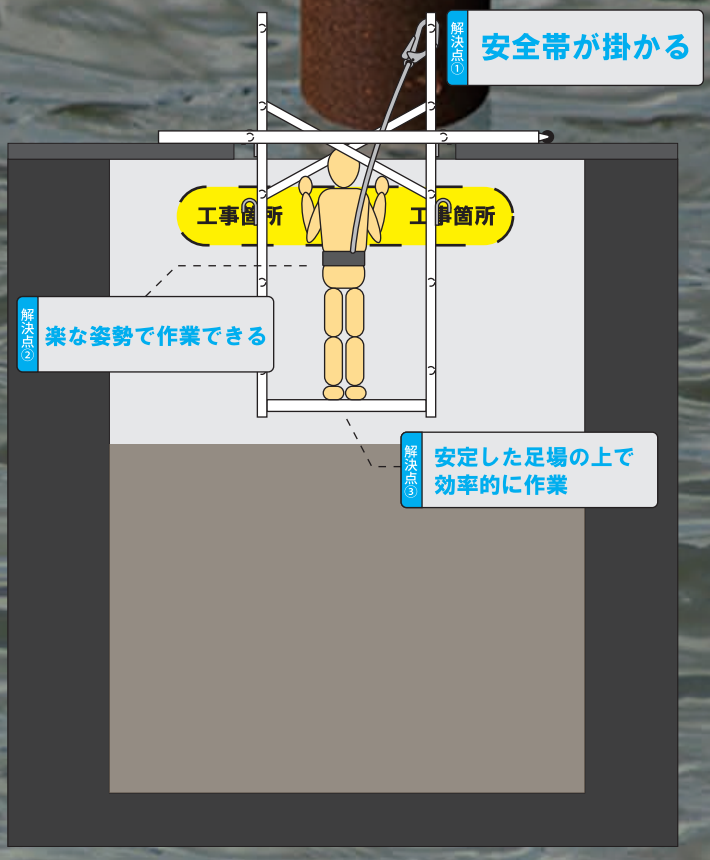

【組立図】

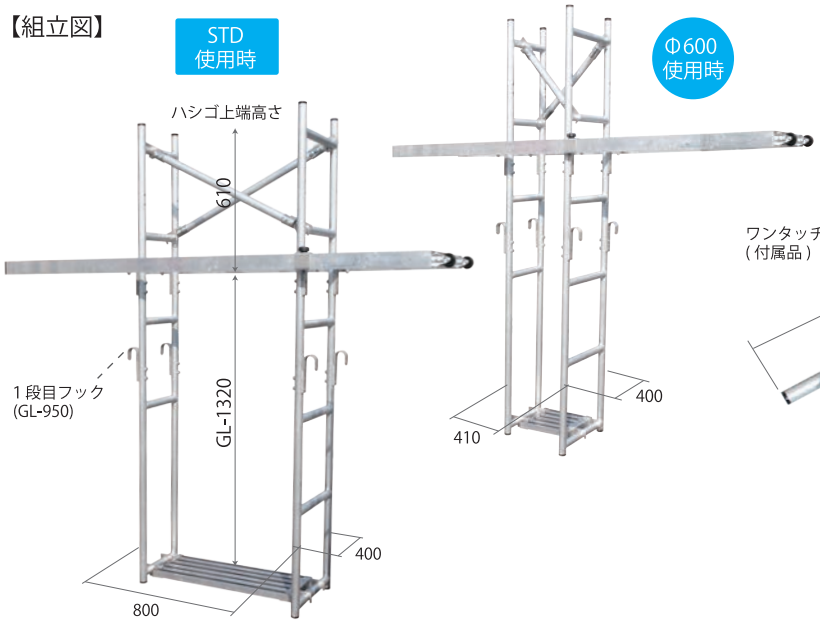

【収納図】

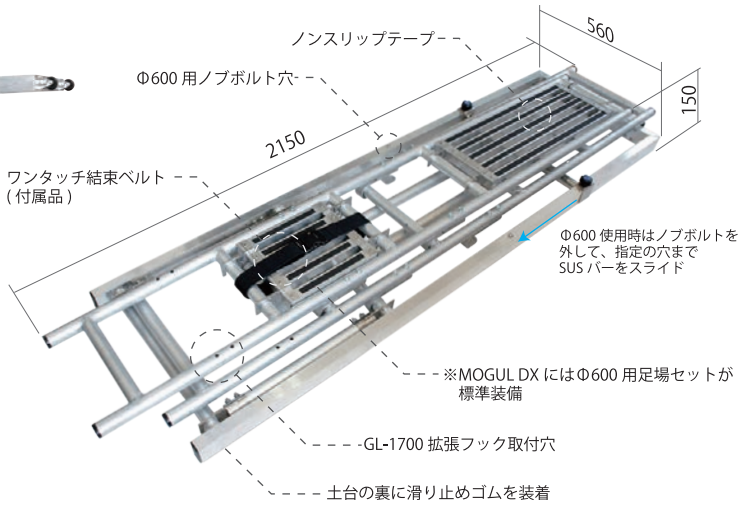

軽量

主材料にアルミを使用
総重量 (STD)：18.5ｋｇ
総重量 (DX)　：21.5ｋｇ

安全

土台に安全帯を掛けて
転落防止

拡張性

Φ600 のマンホールにも入る
ミニ足場とブレスも搭載可能
セット価格：￥40,000
（DX タイプは標準装備）

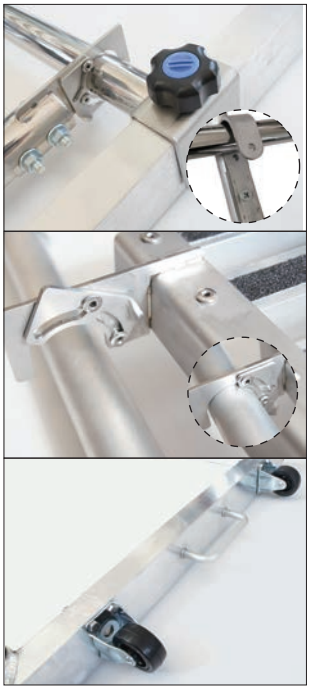

SUS 部品

負荷の掛かる接合部分は
ステンレス部品を採用
錆にも強い！

簡単組立

工具不要！
約 1 分で組立設置が可能
パイプキャッチを所定の
箇所に取り付けるだけ

持運び簡単

キャスター付で移動も簡単
軽自動車やルーフデッキ部分
にも積載できるサイズ

品名	MOGUL-STD	MOGUL-DX（＋Φ600）	
製品重量	18.5kg	21.5kg	
最大使用質量	150kg	150kg	
GL 寸法	①GL-1320mm(地上側高さ 610mm)　②GL-950mm ※フックを付け替える事で GL-1700 にも対応 GL-1700 で使用の際はハシゴ上端高さが 230mm のため オプション品の補助ハシゴをご利用ください。	①GL-1320mm(地上側高さ 610mm)　②GL-950mm ※フックを付け替える事で GL-1700 にも対応 GL-1700 で使用の際はハシゴ上端高さが 230mm のため オプション品の補助ハシゴをご利用ください。	
足場寸法	W670mm×L240mm	W670mm×L240mm	W280mm×L240mm（Φ600 用）
対応開口穴寸法	W800mm×L400mm 以上	W800mm×L400mm 以上	Φ600 以上（Φ600 用）
収納寸法	W560mm×L2150mm×H150mm	W560mm×L2150mm×H150mm	

別売りオプション品

● 補助ハシゴ

本体のハシゴに差し込んでご使用ください
地上高 600mmを確保できます

※労働安全衛生規則 556条 5項
「はしごの上端を床から 600mm 以上突出させること」

● SUS フック

標準品は 2 段階の深さに対応しています。
追加購入していただくことで、フックを
付替えることなく 3 段階の深さに対応
できます（1 段階で 4 個必要）

サンリョウ株式会社　https://3ryou.co.jp　mail : info@3ryou.co.jp

サンリョウ株式会社 Sanryou

本　社
〒510-0815 三重県四日市市野田 1 丁目 8 番 38 号
TEL.059-332-3522 / FAX.059-332-3398

営 業 所
〒125-0052 東京都葛飾区柴又 6 丁目 31-6
TEL.03-6423-9575 / FAX.03-6423-9576